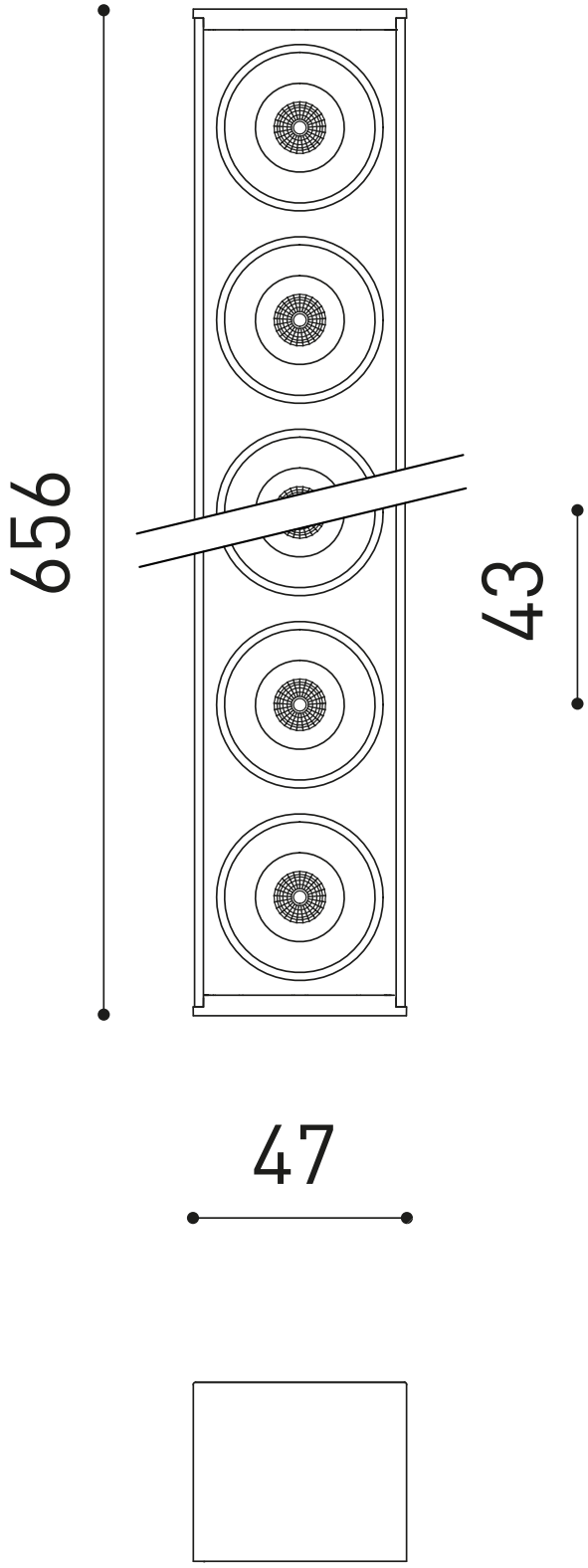
656
43
47